Приложение А

(обязательное)
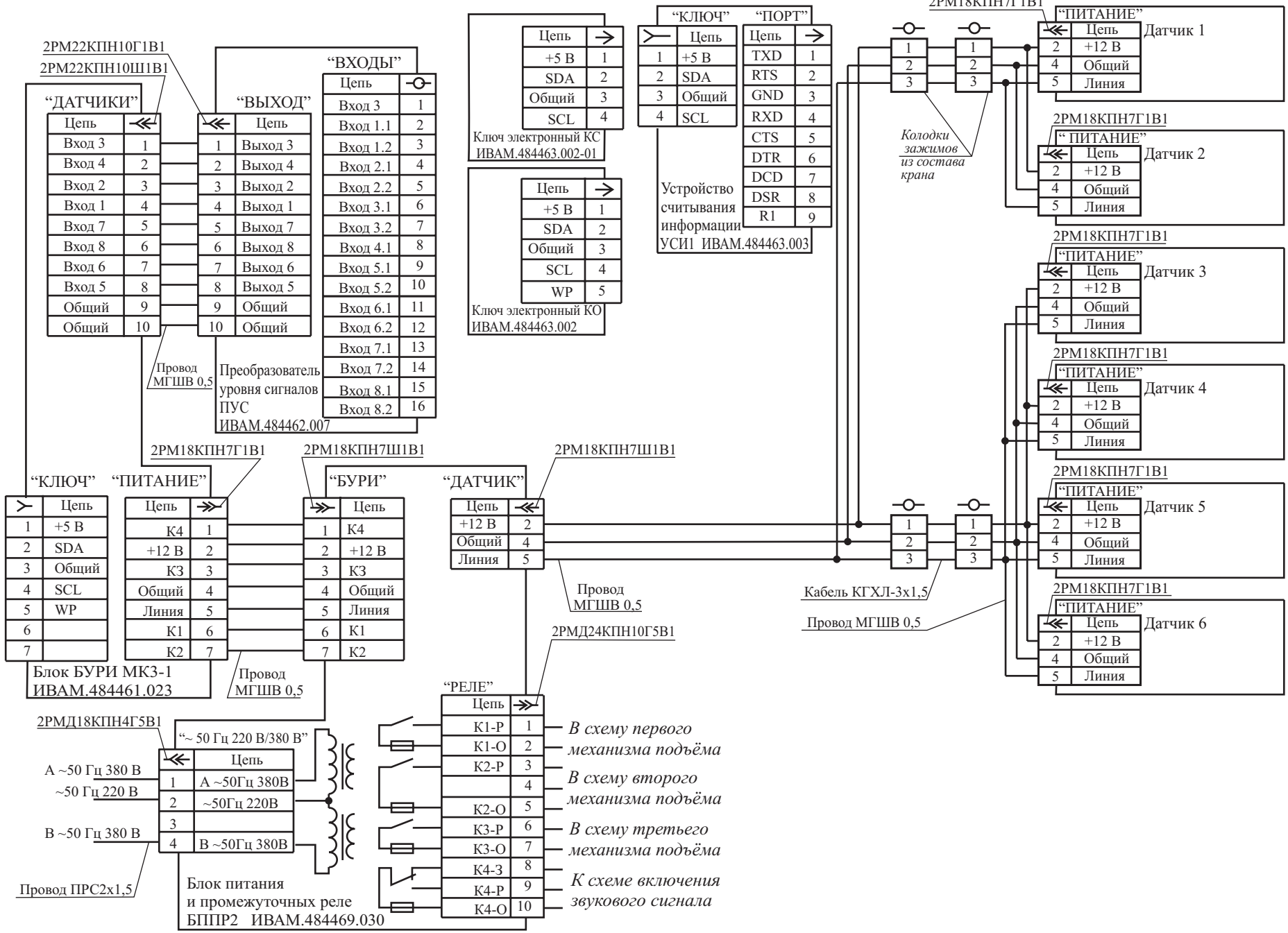
Типовая схема подключения ограничителя грузоподъёмности мостовых и козловых кранов “ВОЛНА ОГМК2-61-ХЛ” на кране